Scheda tecnica

HECO-TOPIX-plus 8,0 x 280, Testa bombata XL, T-Drive, Filetto ridotto, zincata bianca, A3K, 50 pz, Confezione "A"

Scheda aggiornata al 02-05-2025

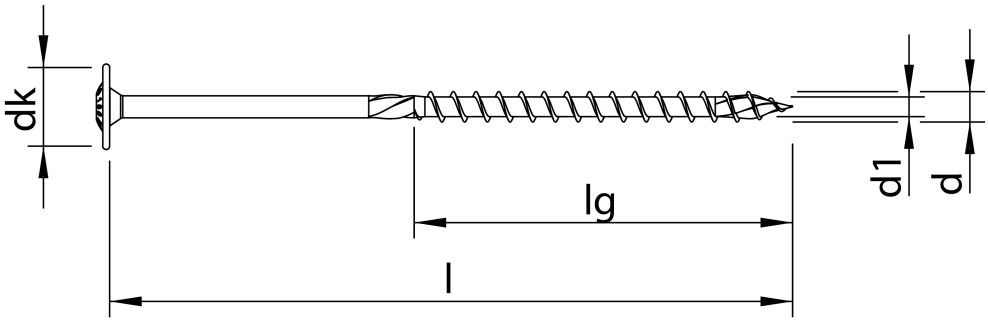

Generale

Codice Alias:	RX6A080280R05
Codice EAN:	4019787613651
Codice Articolo:	61365
Famiglia:	HECO-TOPIX-plus
Produttore:	Heco Schrauben

Certificazioni

ETA-19/0553

Altre specifiche

SKH-001

CHROME (VI) FREE

HECO EFG
C.F. P.IVA 02716960246

Sede amministrativa
Via Marze, 30 C
36060 - Romano D'Ezzelino (VI)

Sede legale
Largo Parolini 117
36061 - Bassano del Grappa (VI)

Tel. 0424 512111
Fax 0424 512115
E-mail: web@heco.it

Dati tecnici

Diametro Ø:	8,0 mm
Lunghezza:	280 mm
Materiale:	Acciaio temprato, lubrificato
Testa:	22,5
Dimensioni inserto:	T-40
Filetto	Filetto ridotto
Lunghezza filetto 1	100 mm
Finitura:	142

Imballo

Confezione:	154
Viti per imballo:	4
Pezzi per confezione:	200
Peso in kg/1PZ:	0,0677

Commerciale

Classe SC:	D
Famiglia:	[A15] HECO-TOPIX-plus CARPENTERIA
Gruppo:	[B01] HECO-TOPIX-plus FR
Sottogruppo	[C02] RX6

HECO EFG
C.F. P.IVA 02716960246

Sede amministrativa
Via Marze, 30 C
36060 - Romano D'Ezzelino (VI)

Sede legale
Largo Parolini 117
36061 - Bassano del Grappa (VI)

Tel. 0424 512111
Fax 0424 512115
E-mail: web@heco.it