Scheda tecnica

HECO-TOPIX-plus-T Solar A2 8,0 x 300, Testa bombata, T-Drive, Doppio filetto, Acciaio Inox A2, grezza, 50 pz, Confezione "A"

Scheda aggiornata al 02-05-2025

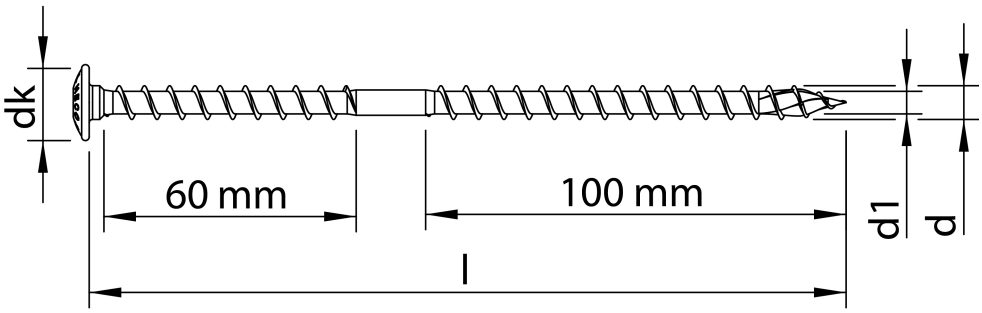

Generale

Codice Alias:	D69A080300DA2
Codice EAN:	4019787618977
Codice Articolo:	61897
Famiglia:	HECO-TOPIX-plus
Produttore:	Heco Schrauben

Certificazioni

ETA-19/0553

Altre specifiche

SKH-001

HECO EFG
C.F. P.IVA 02716960246

Sede amministrativa
Via Marze, 30 C
36060 - Romano D'Ezzelino (VI)

Sede legale
Largo Parolini 117
36061 - Bassano del Grappa (VI)

Tel. 0424 512111
Fax 0424 512115
E-mail: web@heco.it

Dati tecnici

Diametro Ø:	8,0 mm
Lunghezza:	300 mm
Materiale:	Acciaio inox A2 (1.4567)
Testa:	18
Dimensioni inserto:	T-40
Filetto	Doppio filetto UK
Lunghezza filetto 1	100 mm
Lunghezza filetto 2	60 mm
Finitura:	107

Imballo

Confezione:	154
Viti per imballo:	4
Pezzi per confezione:	200
Peso in kg/1PZ:	0,07272

Commerciale

Classe SC:	D
Famiglia:	[A16] HECO-TOPIX-plus CARPENTERIA INOX
Gruppo:	[B03] HECO-TOPIX-plus DD
Sottogruppo	[C01] D69

HECO EFG
C.F. P.IVA 02716960246

Sede amministrativa
Via Marze, 30 C
36060 - Romano D'Ezzelino (VI)

Sede legale
Largo Parolini 117
36061 - Bassano del Grappa (VI)

Tel. 0424 512111
Fax 0424 512115
E-mail: web@heco.it