Scheda tecnica

EFG 253D 3,9x22, Testa svasata bombata ridotta, PH-Drive, Filetto totale, Autoperforante, Keraplus Silver 2.000h, Confezione ind. "D", 13.000pz.

Scheda aggiornata al 02-05-2025

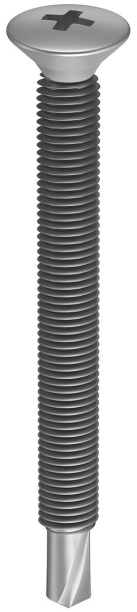

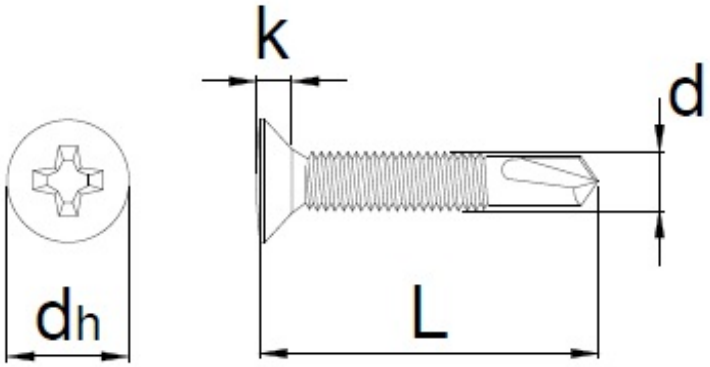

Generale

Codice Alias:	253D039022T52
Codice EAN:	8032525717509
Codice Articolo:	H71750
Famiglia:	EFG PVC
Produttore:	HecoEFG

Certificazioni

Altre specifiche

HECO EFG
C.F. P.IVA 02716960246

Sede amministrativa
Via Marze, 30 C
36060 - Romano D'Ezzelino (VI)

Sede legale
Largo Parolini 117
36061 - Bassano del Grappa (VI)

Tel. 0424 512111
Fax 0424 512115
E-mail: web@heco.it

Dati tecnici

Diametro Ø:	3,9 mm
Lunghezza:	22 mm
Materiale:	Acciaio temprato, lubrificato
Testa:	7
Dimensioni inserto:	PH-2
Filetto	Filetto totale
Finitura:	124

Imballo

Confezione:	158
Pezzi per confezione:	-
Peso in kg/1PZ:	0,0016

Commerciale

Classe SC:	D
Famiglia:	[A05] SERRAMENTI PVC
Gruppo:	[B02] AUTOFORANTI
Sottogruppo	[C04] 253 TSBR SILVER

HECO EFG
C.F. P.IVA 02716960246

Sede amministrativa
Via Marze, 30 C
36060 - Romano D'Ezzelino (VI)

Sede legale
Largo Parolini 117
36061 - Bassano del Grappa (VI)

Tel. 0424 512111
Fax 0424 512115
E-mail: web@heco.it