Scheda tecnica

EFG 254A 3,9x14, Testa svasata bombata ridotta autosvasante, PH-Drive, Filetto totale, Autoperforante, Zincata bianca, Confezione "A", 1.000pz.

Scheda aggiornata al 02-05-2025

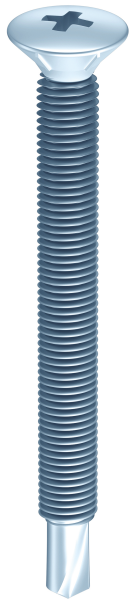

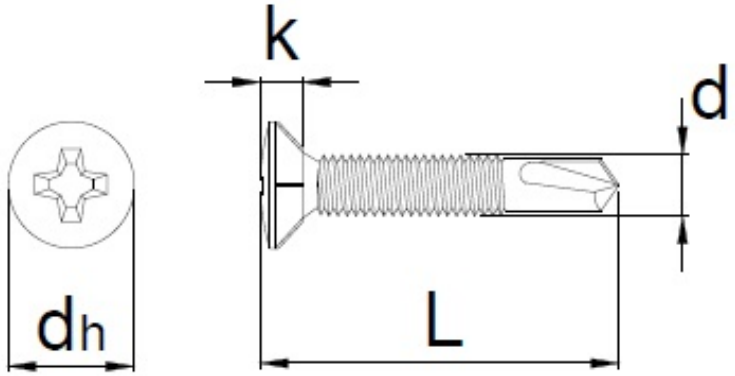

Generale

Codice Alias:	254A039014T05
Codice EAN:	8032525729182
Codice Articolo:	H72918
Famiglia:	EFG PVC
Produttore:	HecoEFG

Certificazioni

Altre specifiche

CHROME (VI) FREE

HECO EFG
C.F. P.IVA 02716960246

Sede amministrativa
Via Marze, 30 C
36060 - Romano D'Ezzelino (VI)

Sede legale
Largo Parolini 117
36061 - Bassano del Grappa (VI)

Tel. 0424 512111
Fax 0424 512115
E-mail: web@heco.it

Dati tecnici

Diametro Ø:	3,9 mm
Lunghezza:	14 mm
Materiale:	Acciaio temprato, lubrificato
Testa:	7
Dimensioni inserto:	PH-2
Filetto	Filetto totale
Finitura:	141

Imballo

Confezione:	154
Pezzi per confezione:	10000
Peso in kg/1PZ:	0,001

Commerciale

Classe SC:	D
Famiglia:	[A05] SERRAMENTI PVC
Gruppo:	[B02] AUTOFORANTI
Sottogruppo	[C03] 254 TSBR X RINFORZI

HECO EFG
C.F. P.IVA 02716960246

Sede amministrativa
Via Marze, 30 C
36060 - Romano D'Ezzelino (VI)

Sede legale
Largo Parolini 117
36061 - Bassano del Grappa (VI)

Tel. 0424 512111
Fax 0424 512115
E-mail: web@heco.it