Scheda tecnica

EFG PowerBuild 289A 8,0x430, Testa cilindrica ridotta, T-Drive, Filetto totale, Zincata bianca, confezione "A" 25pz.

Scheda aggiornata al 02-05-2025

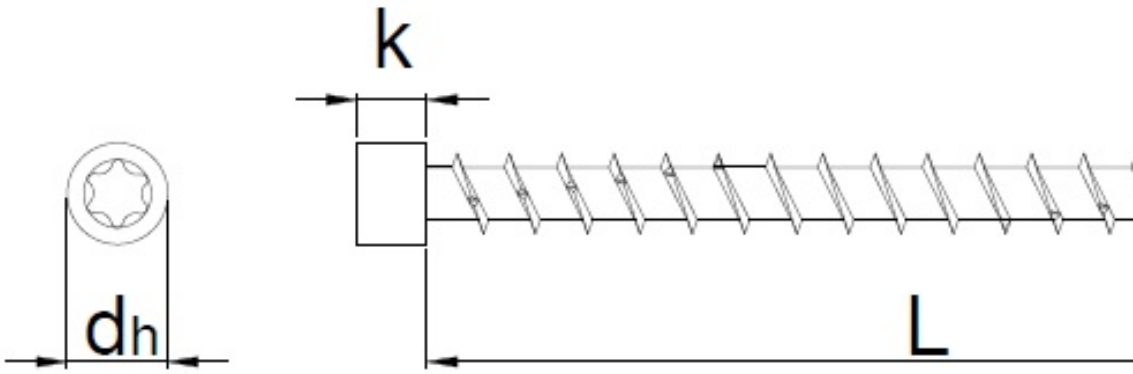

Generale

Codice Alias:	289A080430P05
Codice EAN:	8032525735527
Codice Articolo:	H73552
Famiglia:	EFG PowerBuild
Produttore:	HecoEFG

Certificazioni

Altre specifiche

HECO EFG
C.F. P.IVA 02716960246

Sede amministrativa
Via Marze, 30 C
36060 - Romano D'Ezzelino (VI)

Sede legale
Largo Parolini 117
36061 - Bassano del Grappa (VI)

Tel. 0424 512111
Fax 0424 512115
E-mail: web@heco.it

Dati tecnici

Diametro Ø:	8 mm
Lunghezza:	430 mm
Materiale:	Acciaio temprato, lubrificato
Testa:	10
Dimensioni inserto:	T-40
Filetto	Filetto totale
Finitura:	141

Imballo

Confezione:	154
Pezzi per confezione:	-
Peso in kg/1PZ:	

Commerciale

Classe SC:	D
Famiglia:	[A03] VITI STRUTTURALI
Gruppo:	[B01] POWER CUT TD
Sottogruppo	[C07] 289 TCR FT BUILD

HECO EFG
C.F. P.IVA 02716960246

Sede amministrativa
Via Marze, 30 C
36060 - Romano D'Ezzelino (VI)

Sede legale
Largo Parolini 117
36061 - Bassano del Grappa (VI)

Tel. 0424 512111
Fax 0424 512115
E-mail: web@heco.it