Scheda tecnica

EFG PowerCut 249A 4,0x70/42, Testa svasata piana autosvasante, T-Drive, Filetto ridotto, Zincata bianca, confezione "A", 200pz.

Scheda aggiornata al 02-05-2025

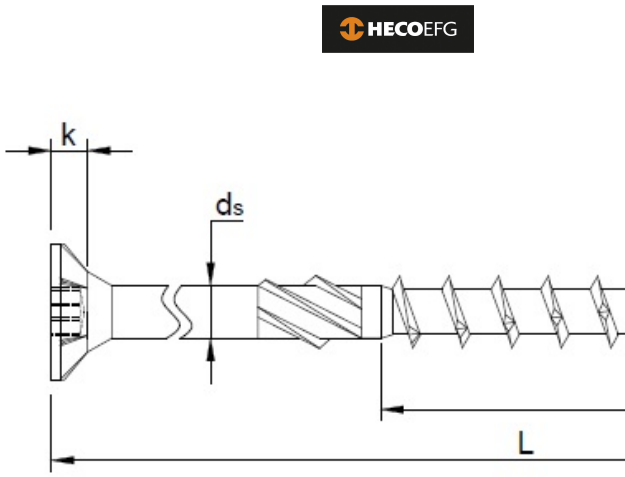

Generale

Codice Alias:	249A040070R05
Codice EAN:	8032525813867
Codice Articolo:	H81386
Famiglia:	EFG PowerCut
Produttore:	HecoEFG

Certificazioni

Altre specifiche

CHROME (VI) FREE

HECO EFG
C.F. P.IVA 02716960246

Sede amministrativa
Via Marze, 30 C
36060 - Romano D'Ezzelino (VI)

Sede legale
Largo Parolini 117
36061 - Bassano del Grappa (VI)

Tel. 0424 512111
Fax 0424 512115
E-mail: web@heco.it

Dati tecnici

Diametro Ø:	4 mm
Lunghezza:	70 mm
Materiale:	Acciaio temprato, lubrificato
Testa:	7,8
Dimensioni inserto:	T-20
Filetto	Filetto ridotto
Lunghezza filetto 1	42 mm
Finitura:	141

Imballo

Confezione:	154
Viti per imballo:	10
Pezzi per confezione:	2000
Peso in kg/1PZ:	0,0037

Commerciale

Classe SC:	D
Famiglia:	[A02] VITI TRUCIOLARI
Gruppo:	[B06] POWER CUT TD
Sottogruppo	[C01] 249 TSP FR (fino Ø 5)

HECO EFG
C.F. P.IVA 02716960246

Sede amministrativa
Via Marze, 30 C
36060 - Romano D'Ezzelino (VI)

Sede legale
Largo Parolini 117
36061 - Bassano del Grappa (VI)

Tel. 0424 512111
Fax 0424 512115
E-mail: web@heco.it